ENGLISH User Manual

CQ2 Plus
Qi2 25W Car Mount Charger

Specification

· Qi2 25W Car Mount Charger **Model Name:** CQ2 Plus
Input Power(USB-C Female): 5V⎓3A / 9V⎓3A / 12V⎓3A / 15V⎓2.4A
Output Power(Qi2 Magnetic Wireless Charger): 5V/5W, 7.5V/7.5W, 9V/10W, 12V/15W, 15V/25W
*Magnetic wireless charging for Qi2 compatible devices & other phones while using the metal ring adapter.
Operating Temperture: 0°C - 40°C 3-Year Limited Warranty
Size: 64 x 64 x 40.9 mm **Weight:** 79.8 g Made in China

Product Introduction

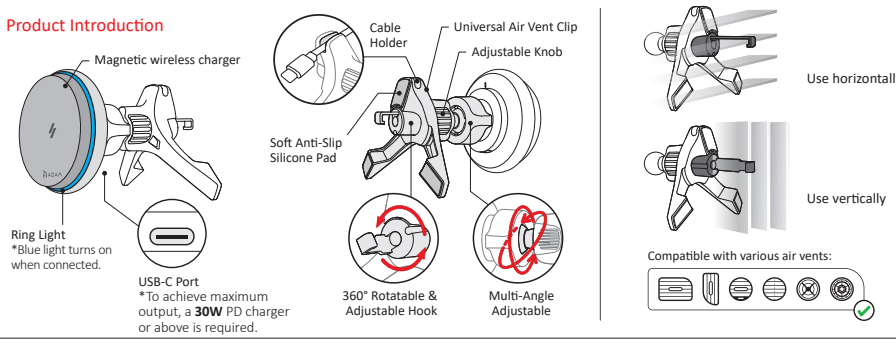

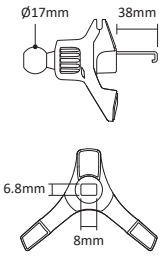

Installation

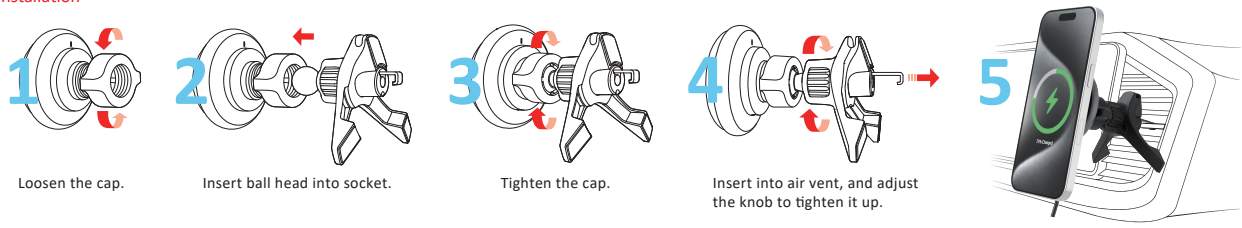

1. Loosen the cap.
2. Insert ball head into socket.
3. Tighten the cap.
4. Insert into air vent, and adjust the knob to tighten it up.
5. SNAP your phone and enjoy your trip!

⚠ Please remove all metal objects from the back of your phone prior to charging.

Protective Function

- Multiple Circuit Protection
- Over-Heat Protection
- Short-Circuit Protection
- Over-Voltage Protection
- Over-Current Protection
- Flame Retardant Protection

Attention

- Do not disassemble, puncture, drop, bend or modify
- Do not shake while charging
- Unplug the device when fully charged
- Do not expose to liquids
- Keep away from children
- Avoid extreme temperatures
- 3-Year Limited Warranty
- For the fastest and safest charge, use an ADAM cable, your device's original cable or a certified cable (such as MFi)
- Please scan the QR code on the packaging for the user manual

FCC Statement:

This device complies with Part 15 of the FCC Rules. Operation is subject to the following two conditions: (1) This device may not cause harmful interference, and (2) this device must accept any interference received, including interference that may cause undesired operation.

Warning: Changes or modifications not expressly approved by the party responsible for compliance could void the user's authority to operate the equipment.

Note: This equipment has been tested and found to comply with the limits for a Class B digital device, pursuant to Part 15 of the FCC Rules. These limits are designed to provide reasonable protection against harmful interference in a residential installation.

This equipment generates, uses, and can radiate radio frequency energy and, if not installed and used in accordance with the instructions, may cause harmful interference to radio communications. However, there is no guarantee that interference will not occur in a particular installation. If this equipment does cause harmful interference to radio or television reception, which can be determined by turning the equipment off and on, the user is encouraged to try to correct the interference by one or more of the following measures:

(1) Reorient or relocate the receiving antenna.
(2) Increase the separation between the equipment and receiver.
(3) Connect the equipment into an outlet on a circuit different from that to which the receiver is connected.
(4) Consult the dealer or an experienced radio / TV technician for help.

FCC Radiation Exposure Statement:

This equipment complies with FCC radiation exposure limits set forth for an uncontrolled environment. This equipment should be installed and operated with minimum distance 20cm between the radiator & your body. This transmitter must not be co-located or operating in conjunction with any other antenna or transmitter.

CCAB26LP0390T8
FCC ID : 2ABY9CQ2PLUS

ADAM elements International Co., Ltd.
www.adamelements.com
support@adamelements.com
+886-2-2738-9900

Español Manual del usuario

CQ2 Plus
Cargador de coche Qi2 de 25W

Especificación

· Cargador de coche Qi2 de 25W **Nombre del modelo:** CQ2 Plus
Potencia de entrada(USB-C Hembra): 5V⎓3A / 9V⎓3A / 12V⎓3A / 15V⎓2.4A
Potencia de salida(Cargador inalámbrico magnético): 5V/5W, 7.5V/7.5W, 9V/10W, 12V/15W, 15V/25W
*Carga inalámbrica magnética para dispositivos compatibles con MagSafe y otros teléfonos mientras se utilice el anillo adaptador de metal.
Temperatura de funcionamiento: 0°C - 40°C Garantía limitada de un 3 años
Tamaño: 64 x 64 x 40.9 mm **Peso:** 79.8 g Hecho en China

Introducción del producto

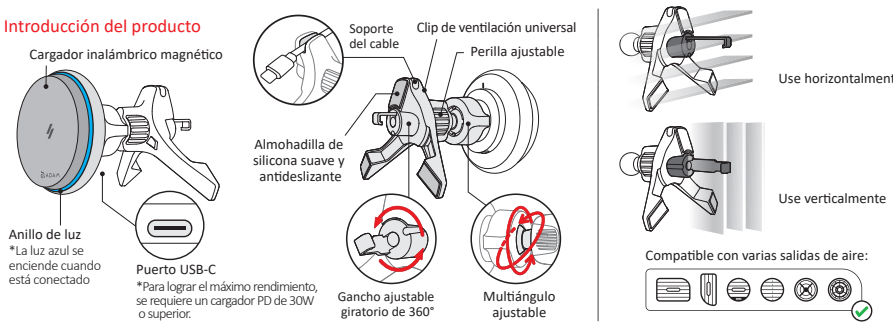

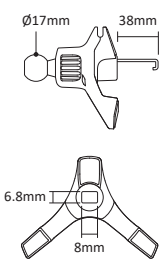

Instalación

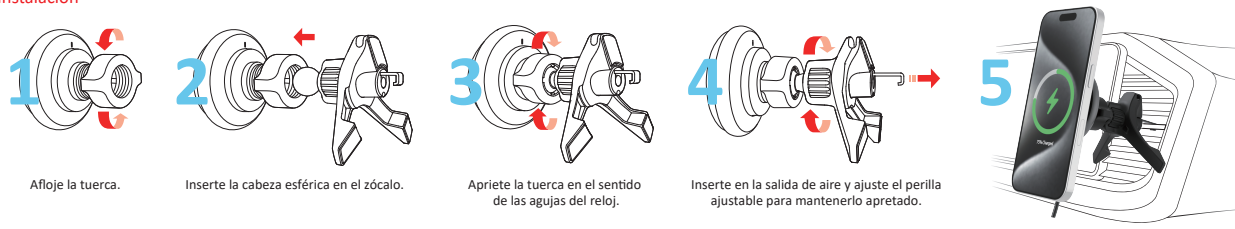

1. Afloje la tuerca.
2. Inserte la cabeza esférica en el zócalo.
3. Apriete la tuerca en el sentido de las agujas del reloj.
4. Inserte en la salida de aire y ajuste el perilla ajustable para mantenerlo apretado.
5. ¡Coloca el teléfono en CQ2 Plus y disfrute de su viaje!

⚠ Para evitar cualquier daño al cargador inalámbrico, verifique que el voltaje de salida de la fuente de alimentación sea adecuado para el cargador.

Función de protección

- Protección de múltiples circuitos
- Protección contra sobrecalentamiento
- Protección contra cortocircuitos
- Protección contra sobretensión
- Protección contra sobrecorriente
- Protección retardante de llama

Atención

- No desmonte, perfore, deje caer, doble ni modifique
- No agite mientras se carga
- Desenchufe el dispositivo cuando esté completamente cargado
- No exponer a líquidos
- Aléjate de los niños
- Evite las temperaturas extremas
- Garantía limitada de un 3 años
- Para una carga más rápida y segura, use un cable ADAM, el cable original de su dispositivo o un cable certificado (como MFi)
- Escanee el código QR en el paquete para obtener el manual del usuario

Declaración de la FCC:

Este dispositivo cumple con la Parte 15 de las Reglas de la FCC. El funcionamiento está sujeto a las dos condiciones siguientes: (1) Este dispositivo no puede causar interferencia dañina, y (2) este dispositivo debe aceptar cualquier interferencia recibida, incluida la interferencia que pueda causar un funcionamiento no deseado.

Advertencia: Los cambios o modificaciones no aprobados expresamente por la parte responsable del cumplimiento podrían anular la autoridad del usuario para operar el equipo.

Nota: Este equipo ha sido probado y cumple con los límites para un dispositivo digital de Clase B, de acuerdo con la Parte 15 de las Reglas de la FCC.Estos límites están diseñados para proporcionar una protección razonable contra interferencias perjudiciales en una instalación residencial.

Este equipo genera, usa y puede irradiar energía de radiofrecuencia y, si no se instala y usa de acuerdo con las instrucciones, puede causar interferencias perjudiciales en las comunicaciones por radio. Sin embargo, no hay garantía de que no se produzcan interferencias en un determinado instalación. Si este equipo causa interferencias perjudiciales en la recepción de radio o televisión, lo cual se puede determinar girando el apagado y encendido del equipo, se recomienda al usuario que intente corregir la interferencia mediante una o más de las siguientes medidas:

(1) Reoriente o reubique la antena receptora.
(2) Aumente la separación entre el equipo y el receptor.
(3) Conecte el equipo a una toma de corriente en un circuito diferente al que está conectado el receptor.
(4) Consulte con el distribuidor o con un técnico de radio / TV experimentado para obtener ayuda.

Declaración de exposición a la radiación de la FCC:

Este equipo cumple con los límites de exposición a la radiación de la FCC, establecido para un entorno incontrolado. Este equipo debe instalarse y operarse con una distancia mínima 20cm entre el radiador y tu cuerpo.

CCAB26LP0390T8
FCC ID : 2ABY9CQ2PLUS

ADAM elements International Co., Ltd.
www.adamelements.com
support@adamelements.com
+886-2-2738-9900

CQ2 Plus | Qi2 25W 車用磁吸充電器

繁體中文 使用說明書

產品規格

· Qi2 25W 車用磁吸充電器 品名: CQ2 Plus
USB-C 母座輸入: 5V⎓3A / 9V⎓3A / 12V⎓3A / 15V⎓2.4A
Qi2 磁吸無線輸出: 5V/5W, 7.5V/7.5W, 9V/10W, 12V/15W, 15V/25W
*磁吸功能支援MagSafe裝置及貼有引磁環的無線充電手機。
操作溫度: 0°C - 40°C 保固: 3年
尺寸: 64 x 64 x 40.9 mm 重量: 79.8 g 中國製造

產品介紹

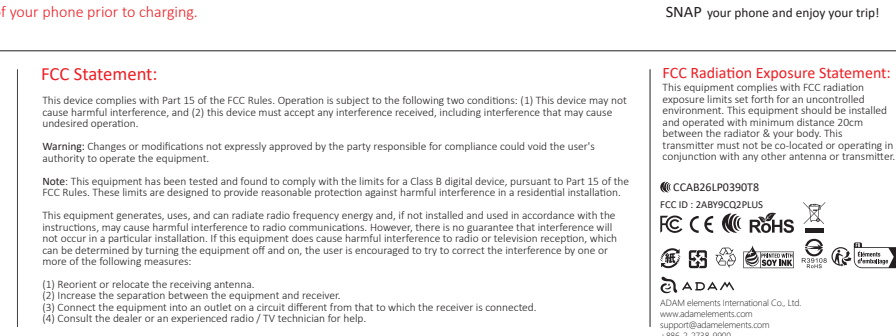

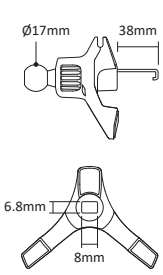

安裝說明

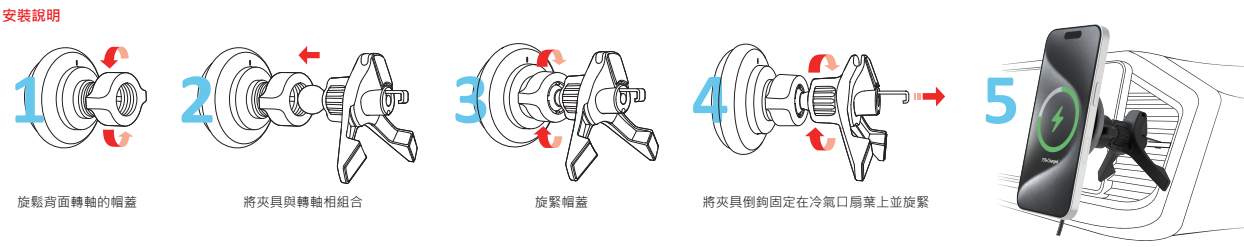

1. 旋鬆背面轉軸的帽蓋
2. 將夾具與轉軸相組合
3. 旋緊帽蓋
4. 將夾具倒鉤固定在冷氣口扇葉上並旋緊
5. 放上手機，開始享受隨放即充的全新體驗！

⚠ 在充電之前，請將手機背面所有不支援 MagSafe的金屬物體及磁性物體移除。

防護功能

- 多重電路保護
- 過熱保護
- 短路保護
- 過量電壓保護
- 過電流保護
- 阻燃材質保護

注意

- 請勿拆解、刺穿、摔落、彎折或改造
- 充電時請勿搖晃
- 裝置電池充飽後請卸除
- 請勿接觸液體
- 遠離孩童
- 避免高溫或過低溫環境下使用
- 3年產品保固
- 為確保快速且安全的充電品質，請使用 ADAM elements 的線材、原廠線材或通過認證（如MFi）的線材。
- 紙本說明書版面修改將不另行通知，修改說明請依照彩盒外印製 QR Code 為主

NCC 警語

電信管制射頻器材審驗管理辦法

取得審驗證明之低功率射頻器材，非經核准，公司、商號或使用者均不得擅自變更頻率、加大功率或變更原設計之特性及功能。低功率射頻器材之使用不得影響飛航安全及干擾合法通信；經發現有干擾現象時，應立即停用，並改善至無干擾時方得繼續使用。前述合法通信，指依電信管理法規定作業之無線電通信。低功率射頻器材須忍受合法通信或工業、科學及醫療用電波輻射性電機設備之干擾。

設備名稱：Qi2 25W 車用磁吸充電器 Equipment name				型號（型式）：CQ2 Plus Type designation (Type)		
單元 Unit	限用物質及其化學符號 Restricted substances and its chemical symbols					
	鉛 Lead (Pb)	汞 Mercury (Hg)	鎘 Cadmium (Cd)	六價鉻 Hexavalent chromium (Cr^{+6})	多溴聯苯 Polybrominated biphenyls (PBB)	多溴二苯醚 Polybrominated diphenyl ethers (PBDE)
膠膠外殼	○	○	○	○	○	○
電子元件	○	○	○	○	○	○
電路板	○	○	○	○	○	○
線材	○	○	○	○	○	○

備考 1.〝超出 0.1 wt %〞及〝超出 0.01 wt %〞係指限用物質之百分比含量超出百分比含量基準值。
Note 1 : "Exceeding 0.1 wt %" and "exceeding 0.01 wt %" indicate that the percentage content of the restricted substance exceeds the reference percentage value of presence condition.
備考 2.〝○〞係指該項限用物質之百分比含量未超出百分比含量基準值。
Note 2 : " ○ " indicates that the percentage content of the restricted substance does not exceed the percentage of reference value of presence.
備考 3.〝－〞係指該項限用物質為排除項目。
Note 3 : The "–" indicates that the restricted substance corresponds to the exemption.

CCAB26LP0390T8
FCC ID : 2ABY9CQ2PLUS

廠商: 亞果元素國際股份有限公司
地址: 台北市大安區基隆路三段85號2樓
電話: 02-2738-9900

包裝內容物: 車用磁吸充電器 x1、充電線 x1、說明書 x1